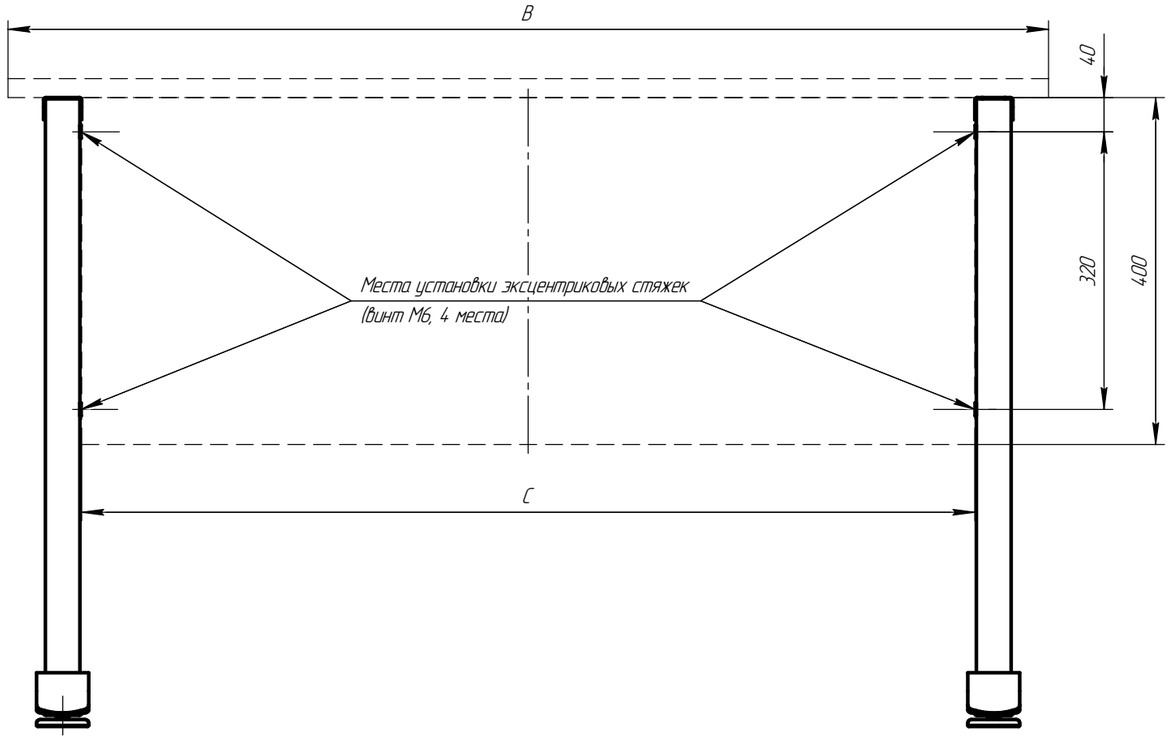

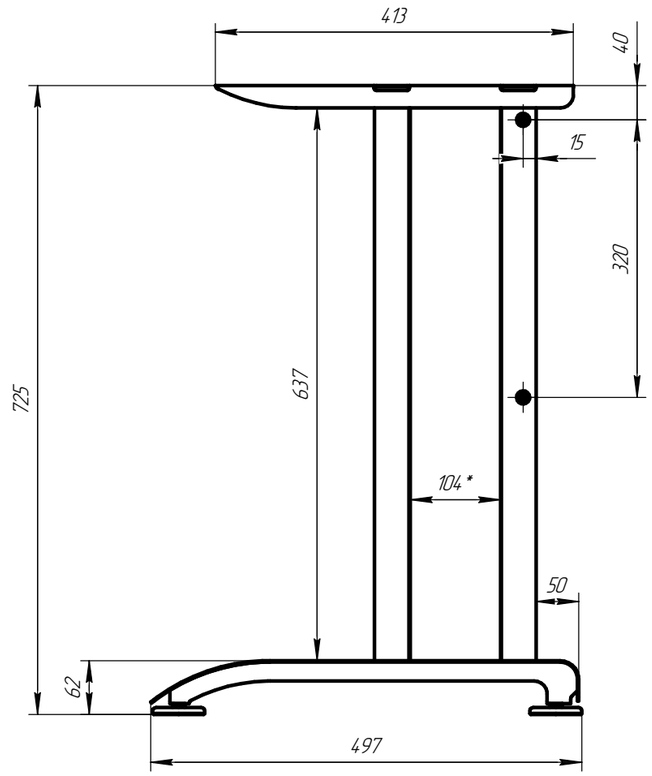

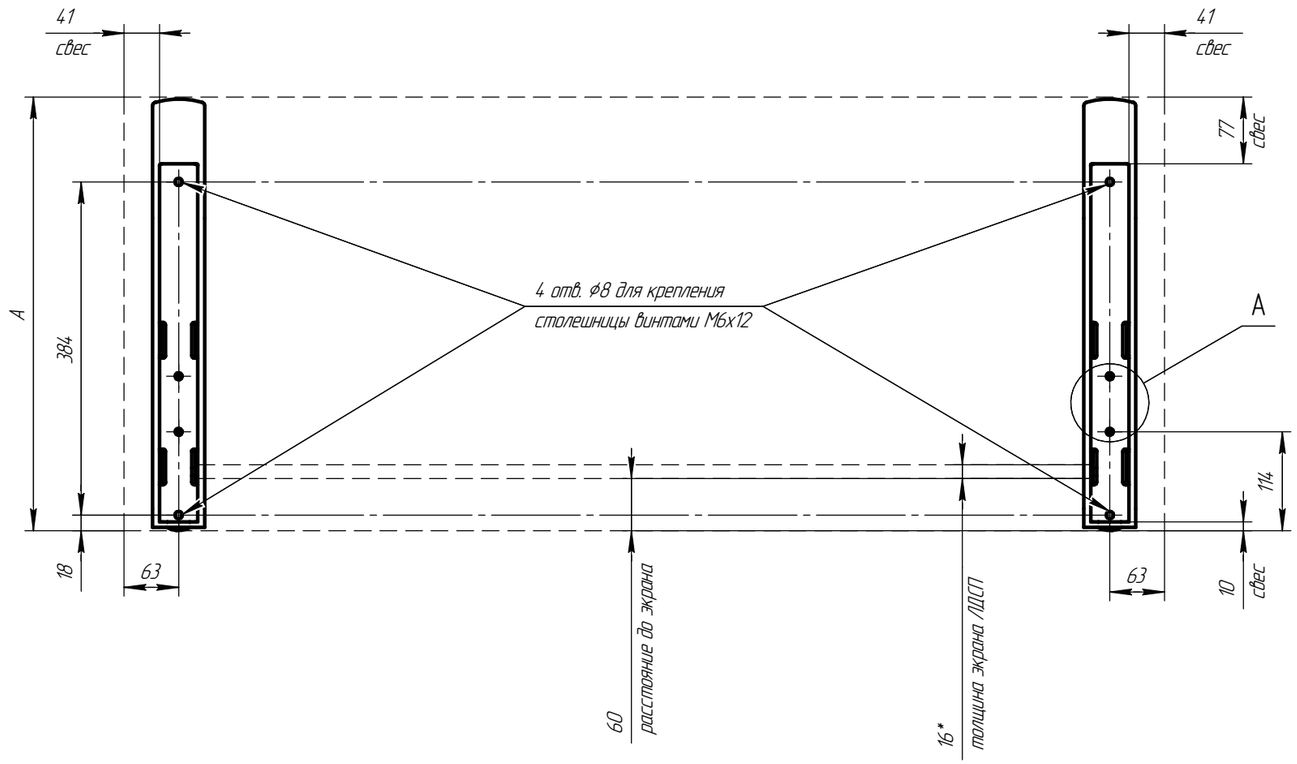

Рекомендованный размер столешницы:
A – 500 мм.
Размеры свесов показаны для ***стандартных*** размеров экранов C.

Размер экрана C, мм	Размер столешницы B, мм
630	800
830	1000
1030	1200
1230	1400
1430	1600
1630	1800

A

Рекомендуется сделать 4 углубления
в столешнице ⌀10мм глубиной 2–3 мм.

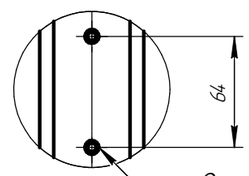

2 отверстия в крепёжной ластине
для крепления вставки ЛДСП в опоры