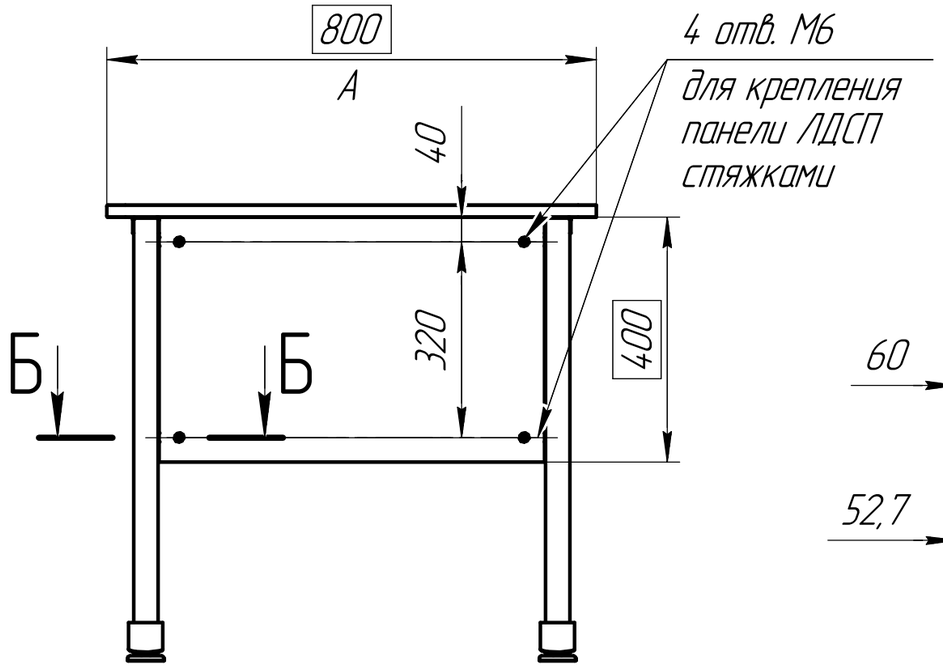

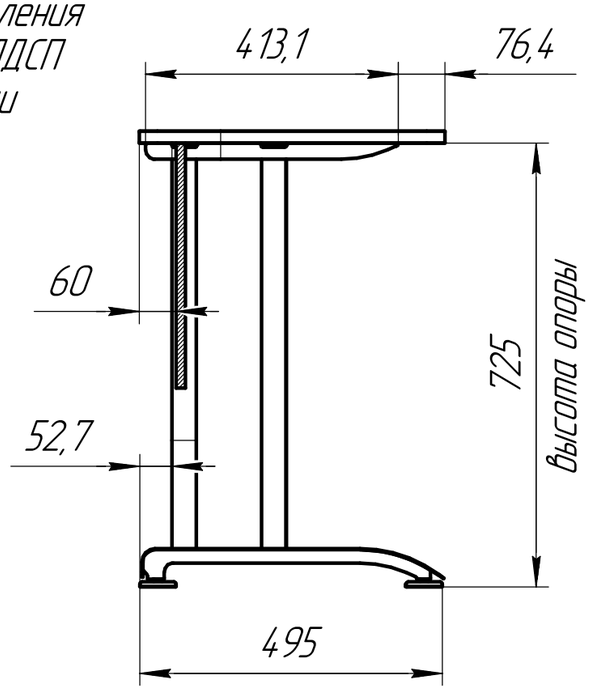

А–А (1:1)

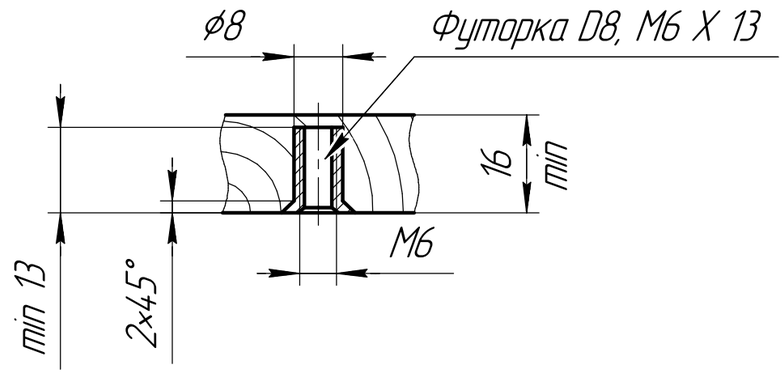

Рис. 1 Вариант отверстия в столешнице для винта М6х12 под футорку D8, М6х13. Футорка в комплект **не входит!**

Б–Б (1:1)

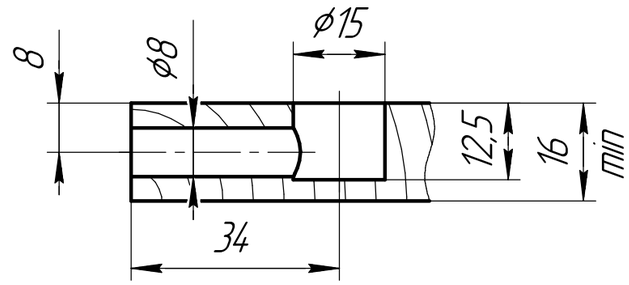

Рис. 2 Вариант отверстия в панели ЛДСП для эксцентриковой стяжки ø15 со штоком эксцентрика М6х34

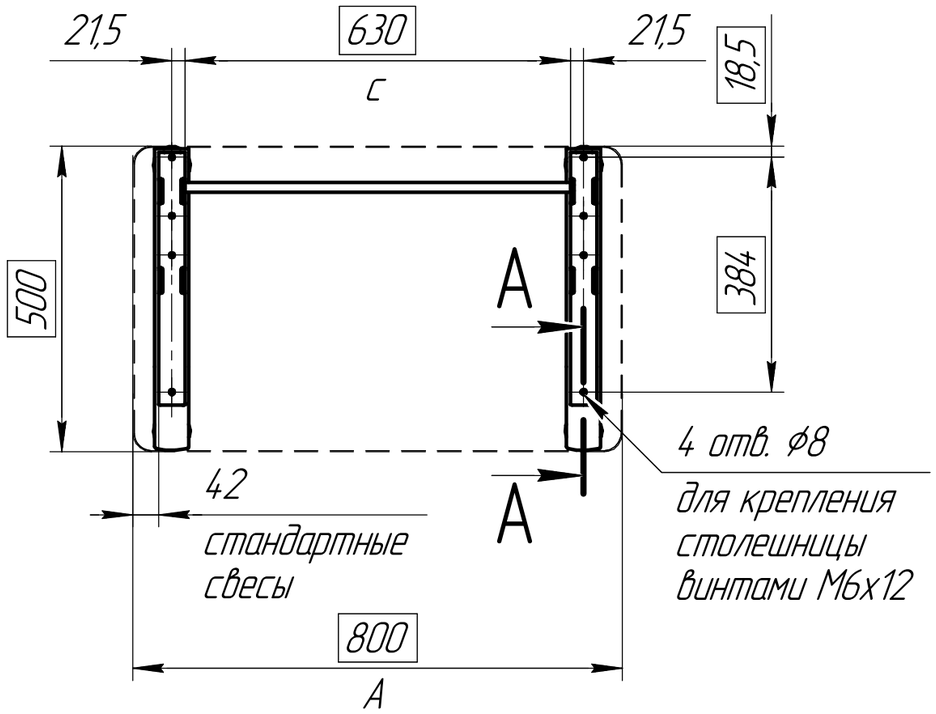

А	с
800	630
900	730
1000	830
1100	930
1200	1030
1300	1130
1400	1230
1500	1330
1600	1430
1700	1530
1800	1630

Размеры в рамке – рекомендованные для деталей из ЛДСП.

Рассчёт размера экрана **с** в зависимости от размера столешницы **А**.

с = А–170 мм

Металлокаркас
Техно 500 h725

А-040-725

www.UNISMA.ru
ЮНИСМА